(19) Deutsches Patent- und Markenamt

(10) **DE 20 2017 000 962 U1** 2017.05.11

(12) # Gebrauchsmusterschrift

(21) Aktenzeichen: **20 2017 000 962.5**
(22) Anmeldetag: **23.02.2017**
(47) Eintragungstag: **31.03.2017**
(45) Bekanntmachungstag im Patentblatt: **11.05.2017**

(51) Int Cl.: ***E03F 5/22*** (2006.01)
E03F 5/02 (2006.01)

(73) Name und Wohnsitz des Inhabers:
HIEBER Betonfertigteilwerke GmbH, 86441 Zusmarshausen, DE; IAB - Institut für Angewandte Bauforschung Weimar gemeinnützige GmbH, 99428 Weimar, DE

Die folgenden Angaben sind den vom Anmelder eingereichten Unterlagen entnommen

(54) Bezeichnung: **Pumpensumpf als Fertigteil in Betonbauweise**

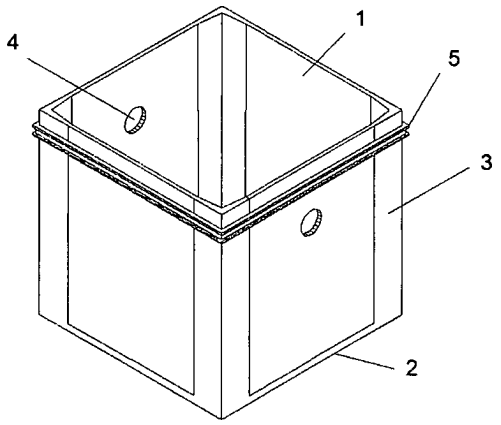

(57) Hauptanspruch: Ein aus Beton und in Fertigteilbauweise hergestellter Pumpensumpf zur Hebung von Wasser/Abwasser dadurch gekennzeichnet, dass der Pumpensumpf Wandstärken von kleiner gleich 3,5 cm, vorzugsweise 2,0 cm, aufweist.