(19) Deutsches Patent- und Markenamt

(10) **DE 10 2015 117 073 A1** 2017.04.13

(12) # Offenlegungsschrift

(21) Aktenzeichen: **10 2015 117 073.6**
(22) Anmeldetag: **07.10.2015**
(43) Offenlegungstag: **13.04.2017**

(51) Int Cl.: ***E01C 5/06*** (2006.01)

(71) Anmelder:
Heinrich Klostermann GmbH & Co. KG, 48653 Coesfeld, DE

(74) Vertreter:
Glück · Kritzenberger Patentanwälte PartGmbB, 93049 Regensburg, DE

(72) Erfinder:
Klostermann, Florian, 48653 Coesfeld, DE; Kiffmeyer, Bernd, 48653 Coesfeld, DE; Goosensen, Helmig, 8252 CK Dronten, NL

(56) Ermittelter Stand der Technik:

DE	**10 2012 100 616**	**B4**
DE	**195 01 091**	**A1**
US	**2014 / 0 048 542**	**A1**
JP	**2006- 283 447**	**A**

Prüfungsantrag gemäß § 44 PatG ist gestellt.

Die folgenden Angaben sind den vom Anmelder eingereichten Unterlagen entnommen

(54) Bezeichnung: **Formstein zur Verwendung in einem Flächenbelag und zugehöriger Flächenbelag**
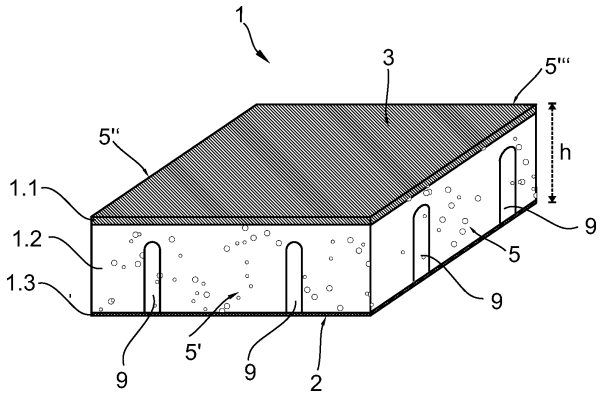
(57) Zusammenfassung: Beschrieben wird ein Formstein (1) aus Beton zur Verwendung in einem durch Pflastern herstellbaren Flächenbelag. Der Formstein weist wenigstens eine zur Auflage auf eine Bettungsschicht (4) eines Untergrundes vorgesehene Unterseite (2) und eine der Unterseite (2) gegenüberliegende Oberseite (3) auf und ist mehrschichtig aufgebaut. Der Formstein (1) zeichnet sich insbesondere dadurch aus, dass er neben einer wasserundurchlässigen, ersten Schicht (1.1) und einer wasserdurchlässigen, zweiten Schicht (1.2) zumindest eine dritte Schicht (1.3) umfasst, wobei die dritte Schicht (1.3) als wasserundurchlässige Schicht ausgebildet und auf der zur Auflage auf die Bettungsschicht (4) vorgesehenen Unterseite (2) des Formsteins (1) angeordnet ist. Die zwischen der ersten Schicht (1.1) und der dritten Schicht (1.3) angeordnete zweite Schicht (1.2) ist zur Aufnahme und Speicherung von Wasser ausgebildet.