(19) Deutsches Patent- und Markenamt

(10) **DE 10 2015 017 166 A1** 2017.03.23

(12) # Offenlegungsschrift

(21) Aktenzeichen: **10 2015 017 166.6**
(22) Anmeldetag: **05.05.2015**
(43) Offenlegungstag: **23.03.2017**

(51) Int Cl.: ***E04G 13/00*** (2006.01)
E04G 17/00 (2006.01)
E02D 27/01 (2006.01)

(62) Teilung aus:
10 2015 208 238.5

(71) Anmelder:
MAKO GmbH & Co. KG Schalungstechnik, 59557 Lippstadt, DE

(74) Vertreter:
Patentanwälte Liedtke & Partner, 99096 Erfurt, DE

(72) Erfinder:
Kaiser, Bernhard, 49076 Osnabrück, DE; Kokel, Matthias, 59590 Geseke, DE

Prüfungsantrag gemäß § 44 PatG ist gestellt.

Die folgenden Angaben sind den vom Anmelder eingereichten Unterlagen entnommen

(54) Bezeichnung: **Randschalungselement mit einer Schalungsplatte zur Herstellung einer Betonplatte**

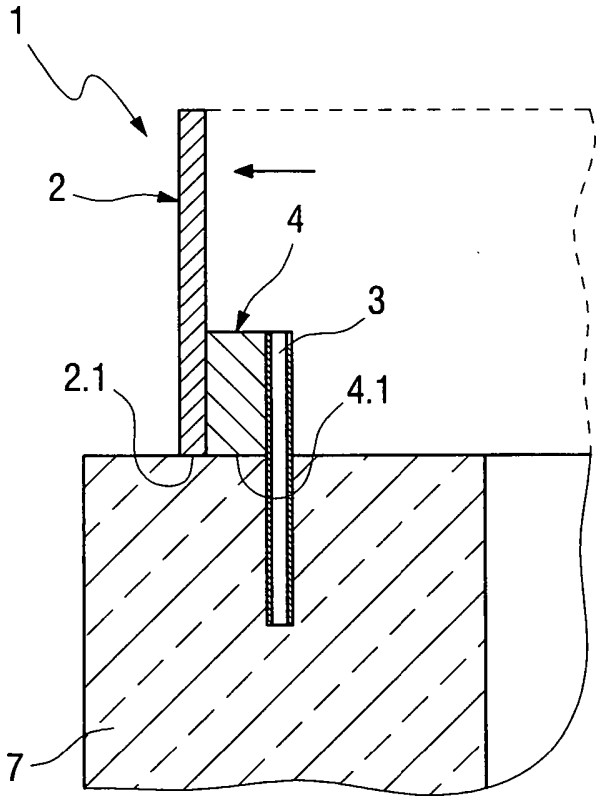

(57) Zusammenfassung: Die Erfindung betrifft ein Randschalungselement (1) mit einer Schalungsplatte (2) zur Herstellung einer Betonplatte, insbesondere einer Sohlplatte. Erfindungsgemäß ist eine Anzahl von Verankerungsprofilen (3), welche gegenüber einer Unterseite (2.1) der Schalungsplatte (2) einen Überstand aufweisen, vorgesehen.